AECAR Asociación Española de Coches a Radiocontrol Reglamento Especifico
Campeonato Nacional Gran Escala Turismo y Formula1 2024

1. **ESPECIFICACIONES TÉCNICAS DE LOS VEHÍCULOS**

2. **El Club organizador** deberá disponer de los dispositivos necesarios para proceder a las verificaciones técnicas necesarias, consistentes principalmente en los siguientes objetos: cajón de medidas máximas, jeringa y probetas calibradas, peso y cinta métrica.

3. **CARROCERIA**. Se pueden utilizar carrocerías de 2/4 homologadas por Efra y GT series, También deberán estar pintadas, con los cristales trasparentes o traslucidos colocando los números en ella bien visibles, en el caso de pérdida de la carrocería o de los números en carrera deberá subsanarse o será sancionado con la pérdida de la manga, únicamente podrán seguir en caso de lluvia comunicándose por megafonía. Las defensas delanteras y traseras serán de material plástico flexible para evitar daños a terceros. Deben cubrir el punto exterior de las ruedas visto desde arriba, con la dirección en posición neutra y estar firmemente fijadas al chasis. No se permite recortar el parabrisas. Las ventanas laterales y trasera pueden ser cortadas. Todas las partes del coche deben estar cubiertas por la carrocería, con excepción de la antena de radio y salida escape. No se permite moldear canales de aire dentro de las ventanas laterales para guiar el aire al interior .No puede recortarse la carrocería fuera de las líneas originales de corte ni modificar sus formas a través del calentamiento de ésta. Todas las aberturas que se realicen deben existir en el modelo a escala real.

4. **CHASIS.** La medida debe comprender entre 500mm a 535mm distancia medida entre ejes (turismo)

5. **BUMPER**: Deberá estar fijado al chasis, construido en material flexible como el purim, foam... Debe recorrer todo el frontal de la carrocería con una **altura mínima de 40 mm .**La parte flexible (foam, purim...) debe sobresalir de su soporte (bumper fijo al chasis),un mínimo de 35 mm. en todo el contorno.
   Cualquier material inflexible utilizado para fijar la carrocería no puede sobresalir de ésta más de 10 mm.

6. **PESO DEL VEHICULO.** Será mínimo de 10 Kg y máximo 12 Kg. completo, incluido combustible, batería y transponder tanto turismos y formulas

7. **ALERON**. En turismos Su perfil deberá entrar dentro de un CUADRADO de 60 x 60 mm incluidos los laterales, y no puede colgar sobre la trasera del coche (no sobre pasar el largo del coche), no pueden sobrepasar la anchura del coche. El alerón debe ser de UN SOLO PLANO.

   El alerón trasero puede tener el ancho máximo del vehículo, la altura no debe ser superior al punto más alto del techo del vehículo carrocerias GT series

   En Formula el Alerón delantero: Ancho máximo de 450 mm, con un ala máxima .De 120 mm. Debe estar fijado al chasis y construido en material flexible. Cómo su finalidad es proteger a las personas no podrán utilizarse elementos metálicos y/o otros elementos no flexibles que contribuyan a darle rigidez. En el supuesto de quedar colgando del coche deberán de soltarse del todo para evitar daños a otros participantes. El frontal del coche no puede sobre salir más de 230 mm del eje de las ruedas delanteras. Alerón trasero. Debe entrar dentro de un cajón de 95 x120 mm El número de alerones que se coloquen dentro de este cajón es libre. No puede sobre salir del espacio entre los neumáticos traseros. El alerón trasero y el difusor no pueden sobresalir más de 120 mm del eje de las ruedas traseras. El ancho de los pontones laterales debe ser como mínimo un 10% menor que el ancho total

8. **DORSALES**. Los números de los dorsales de los vehículos deben tener al menos 50mm. de altura y 6 mm. de grosor (mínimo). Los números deben ser de color negro sobre fondo blanco o amarillo y estar realizados en material adherente de calidad. Deben ser utilizados tal y cómo se entregan por la Organización (salvo para los fórmula 1 que con las mismas características pueden ser confeccionados por los pilotos). En los turismos deben estar colocados en los laterales y capó delantero o techo del vehículo (NO en el parabrisas) .Se utilizara el sistema de numeración único, es decir, un único dorsal para cada piloto a lo largo de toda la carrera y temporada (DORSAL que se corresponderá con la clasificación que el piloto haya obtenido en el Campeonato de España disputado el año inmediatamente anterior, los que no lo hayan disputado, la organización le otorgará un número correlativo que le servirá para el resto de pruebas que dispute).En Fórmula1 se colocarán en los laterales de la carrocería o a ambos lados del alerón trasero.

9. **DEPOSITO**. Estará situado en el interior del coche y su capacidad máxima, incluidos tubos y filtros, será de 700cc para turismos y formulas. NO SE PERMITE el repostaje de combustible en el transcurso de las Sub finales y Final. El incumplimiento de este punto significa la retirada del vehículo de la subfinal o final

10. **MOTOR**. Solo 2 motores marcados por la organización está permitido. (Se permitirán los encendidos Volantes de diámetros pequeños) .El motor debe ser mono cilíndrico, de 2 o 4 tiempos, de un máximo de 23 cc para Turismo y máximo 29cc para Formula. Los motores turbo, inyección, sobrealimentados, tipo Wankel o de válvulas rotativas no están permitidos. El sistema de retardo de encendido debe ser ajustado sólo mecánicamente, sólo se permiten ajustes manuales estáticos. No se permiten arranques por batería, Sólo se admiten sistemas de encendido cuyo único parámetro sean las RPM del motor. Sólo se permiten lumbreras de admisión abierta y fija. El bloque del cilindro debe ser fundido en una sola pieza, no se permiten camisas independientes ni deslizantes, pero si se permiten los motores con culata separada del cilindro. El cigüeñal debe ser de configuración split (partido), con el cuerpo final cerrado, no se permiten medios cigüeñales Máximo de 4 transfers de admisión. -El motor debe ser refrigerado por aire y éste debe ser dirigido por el volante de inercia. El diámetro máximo del venturi del carburador será de 13 mm. El filtro de aire debe ser fijado al carburador .Los cambios y los variadores de velocidad no están permitidos .Sólo se permiten coches con tracción a dos ruedas (trasera). Todos los coches deben disponer de frenos y embrague, de tal manera que puedan permanecer parados y con el motor en marcha. El interruptor de apagado de motor debe estar situado en el lugar en que originalmente venga situado en el motor, estando accesible a través del corte practicado en la ventana lateral, alejado de fuentes de calor y partes móviles y debe estar señalizado en la carrocería con una E de 20 mm de tamaño en color negro o rojo dentro de un círculo con fondo blanco cuya circunferencia será de color rojo. Los frenos hidráulicos están permitidos. Los coches deben disponer de un dispositivo mecánico en el carburador (muelle...), que haga que éste retorne a la posición de CERRADO en caso de radio interferencia. Todos los coches deben estar equipados con una cámara de aire-filtro, para reducir el ruido de admisión. Es recomendable utilizar los comercializados por los fabricantes al objeto de disipar interpretaciones subjetivas acerca de su validez .El combustible debe ser gasolina comercial expendida en las Estaciones de Servicio. El único aditivo permitido es el aceite

11. **ESCAPES**, Estos serán obligatoriamente de 3 cámaras (HOMOLAGADOS POR EFRA) y el diámetro interior máximo de la salida de escape será de 13mm, El total del escape debe de estar dentro de la carrocería, solo permitiendo sobresalir la salida, un máximo de 10 mm .El ruido total (todas las partes mecánicas) producido no puede ser molesto (tanto si es por averia como por su construcción). Tanto Turismos y Formulas

12. **RUEDAS** Para el Campeonato de España tanto Turismo como Formula, el compuesto de neumático será goma, a si como la cantidad de juegos a utilizar por cada piloto es LIBRE. (no hay Control Tyre) Los neumáticos tienen que ser modelos y marcas comerciables Se permite la utilización de aditivos para ruedas comercializados para automodelismo. Su aplicación, por motivos de protección a la salud de los pilotos y mecánicos, tendrá que realizarse FUERA de LA ZONA DE BOXES (Bajo pódium y carril de boxes) y FUERA DEL PADOCK (Mesas de trabajo) y nunca sobre la pista..

13. **VERIFICACIONES TECNICAS**. La verificación se realizará en un lugar habilitado para las mismas, con acceso solo a la organización. Los mecánicos podrán pedir a los verificadores ver el resultado de su verificación.
    La Organización podrá verificar tantas veces lo desee cualquier coche participante, especialmente al inicio de carrera, tras las sub-finales y la final. Será obligatorio marcar el chasis, motor o motores(2) y deposito de los vehículos participantes por cualquier medio indeleble (etiqueta, grabado o pintura) El marcaje de chasis, motores debe llevarse a cabo antes del comienzo de la primera manga. Se permite cambiar cualquier pieza del coche, excepto el chasis (coche). Una vez verificado el vehículo, se podrá cambiar el chasis, motor o deposito por defecto, desgaste o rotura, siempre que sea de la misma marca y para el mismo modelo. En el caso de sustitución del mismo, el piloto deberá llevar a la organización el chasis, motor o deposito verificado, y el que lo sustituya deberá ser verificado de acuerdo a esta misma norma. El chasis, motor y depósito anterior permanecerá bajo custodia de la organización hasta final de carrera.
    Los pilotos que soliciten y le sea autorizado el cambio de un motor extra o reparación de motor la penalización se realizara de la siguiente manera, El piloto se colocara en el puesto de parrilla que le corresponda y realizara un stop and go de 15 segundos dentro de las tres primeras vueltas. En caso de no hacerlo se le sancionara con una vuelta de penalización.
    Estarán totalmente prohibidos los sistemas de ayuda a la conducción (Giróscopos, telemetría, Etc.) Ninguna función distinta a la dirección y acelerador/freno podrá ser operada por radio control .Con excepción de un failsafe electrónico y el sistema de frenos, no está permitido ningún otro sistema electrónico o hidráulico. Una vez verificado el depósito y si este se excede del máximo, se volverá a verificar pasados 10 minutos dejando el vehículo en parque cerrado. El piloto podrá pedir la presencia del Delegado para verificar la correcta medición, producto de la posible sanción. Está prohibido tocar los vehículos en parque cerrado. Con supervisión del Responsable de Verificaciones se podrá enfriar el depósito con combustible (solamente con gasolina). (Prohibidos los Spray).

14. **PARQUE CERRADO**. En los Campeonatos de España todos los coches de los semifinalistas irán a “Parque Cerrado” inmediatamente después del término de su semifinal y podrán ser inspeccionados. Los coches deben permanecer con los Jueces, no podrán ser manipulados por los pilotos o mecánicos. Se entregarán todos los coches para la final a la vez. En caso de lluvia, se entregarán inmediatamente los coches de la primera semifinal, para poder ser limpiados y secados, y evitar problemas que no tendrían de haber corrido la segunda semifinal. El Director de Carrera les dará el mismo tiempo que a los de la otra semifinal para reparar y repasar el coche, por lo que deberán entregarlos a parque cerrado antes de la final, como máximo tanto antes como el de la duración de la entrega de los coches de la primera hasta el de entrega de los coches de la segunda semifinal. El objetivo es conseguir que todos los coches finalistas disfruten del mismo tiempo para repaso y reparación. Acabada la final todos los coches irán a inspección técnica inmediatamente, incluyendo aquellos que no hayan completado la final.

15. **REGLAMENTOS DE CARRERA** Las pruebas se celebrarán sábado y domingo. El sábado tres o cuatro mangas de éntrenos y las cuatro mangas clasificatorias que puntuara la mejores siendo el domingo cuando se celebren las subfinales y finales. AECAR
    Se celebrarán cuatro pruebas y a efectos de clasificación se contarán las tres mejores. La cuarta se tendrá en cuenta a efectos de desempate, en caso de persistir el empate se tendrá en cuenta la mejor posición obtenida en el Campeonato y, en caso de seguir empatados, se tendrá en cuenta el resultado de la última prueba. Los clubes organizadores tendrán las instalaciones preparadas para los pilotos y mecánicos en boxees.

16. **INSCRIPCIONES**. Las preinscripciones se realizarán exclusivamente por Internet a través de la página Web de la Asociación (www.aecar.org). Las preinscripciones se abrirán un mes antes de la prueba, El plazo de inscripción se cerrará el domingo de la semana anterior al de celebración de la prueba se podrá realizar el pago de estas maneras: tarjeta de crédito o Bizum

    En casos justificados se podrá prolongar hasta el jueves anterior a la prueba y el importe de la misma solo se podrá pagar por tarjeta de crédito o Bizum

    Los precios serán: 60 € de inscripción + 20 € de vigilante (dos noches) para la temporada 2024. La inscripción se aceptará una vez que el Club haya confirmado el pago de la misma. Los derechos de carrera serán fijados en la reunión anual de AECAR. En el Campeonato GE, de los 60 € de inscripción, la organización cederá 12 € por piloto a AECAR en concepto de derechos de carrera. Solo recibirán los puntos de la prueba los Pilotos que participen al menos en una Manga

17. **REQUISITOS**.
    Para poder participar, los pilotos y sus mecánicos deberán estar en posesión de la correspondiente licencia AECAR del año que corresponda, que pondrán a disposición, de así solicitarlo, del Director de Carrera, Delegado de AECAR u otro cargo de carrera. Los precios de las licencias se aprueban anualmente en la Asamblea Ordinaria. Pilotos extranjeros: Podrán participar siempre obteniendo la licencia Aecar de año en curso y recibirán los puntos correspondientes, nunca obtendrán plaza para campeonatos internacionales. En el caso de los pilotos portugueses podrán participar con licencia FEPRA, pero no puntuarán. Para puntuar deben tener licencia AECAR.

    REUNION DE PILOTOS Y DELEGADO DE PILOTOS .Antes del comienzo de la prueba, el Director de Carrera y el representante de AECAR convocarán reunión de pilotos. Es obligatoria para todos. Se recordarán las novedades y los posibles cambios. Así mismo se elegirá un Delegado de Pilotos a través del cual se realizarán las correspondientes reclamaciones. No podrán ser Delegado de Pilotos cualquiera de los miembros de la organización o de la junta de AECAR.

18. **ENTRENAMIENTOS**.
    Los entrenos se realizarán el sábado en el mismo orden que las mangas clasificatorias se confeccionarán con el Rankin del año anterior para todas las pruebas. Los participantes deberán dirigirse a la caseta de control para recoger la acreditación y verificar su serie de entrenos y transponder, que será la misma que la de las series clasificatorias. No se podrá entrenar sin haber obtenido antes la acreditación. Los sitios en boxes se marcarán con una etiqueta, esta reserva será para toda la prueba, el espacio en la mesa será como mínimo de 1 metro. La verificación de los coches se hará a lo largo de los entrenos del sábado. Deberán estar todos verificados antes de la última serie de entrenamientos.los pilotos que no participen el sábado verificaran nada mas llegar el domingo y se incorporaran como últimos clasificados de mangas clasificatorias en las subfinales.

19. **MECANICOS**.
    Todos deberán tener la licencia de mecánico, deberán situarse en boxes. Deberán reparar siempre en boxes. Para repostar podrán coger el vehículo en el carril de desaceleración, entrar en boxes, repostar, y dejar el vehículo otra vez en el carril de aceleración, vigilando que en dicha maniobra no se estorbe la entrada o salida de otro vehículo. En ningún caso se podrá repostar, ocupando, aunque sea con un pie, el carril de desaceleración. Como máximo puede haber en boxes dos mecánicos por vehículo. El piloto es absolutamente responsable de la actuación y comportamiento de sus mecánicos. Todos los mecánicos deberán tener la licencia en curso. NO SE PERMITEN RECOGECOCHES, los mecánicos pueden entrar a la pista a salvar el coche de su piloto, puede re-arrancar el motor junto a la pista, siempre sin entorpecer el tráfico en la pista.

20. Resultados

Transcurridos diez minutos desde la publicación de cualquiera de los resultados, estos serán definitivos de no haber reclamación sobre ellos. Una manga clasificatoria solo tendrá validez cuando se hayan corrido todas las series. En el caso de circunstancias que alteren, dentro de una manga, las características de la pista (lluvia torrencial, oscuridad, tormenta eléctrica, terremoto, etc.) el Director de Carrera anulará la misma, siendo válidas las demás. Una Manga no tendrá validez cuando el Director de Carrera anule una serie dentro de la manga y esta no se pueda repetir, solo se repetirán las series afectadas. Una vez completada la Manga el resultado será válido, aunque las condiciones de la pista sean distintas en la misma manga. Cualquier subfinal, una vez transcurrido cinco minutos de su inicio, tendrá validez, siendo cual fuere la causa de interrupción, siendo el resultado de la misma, la última clasificación provisional existente. En el caso de no poder disputar la prueba el sábado por problemas muy graves esta se realizará el Domingo haciendo únicamente 2 mangas clasificatorias, puntuando la mejor a continuación se realizarán las subfinales comenzando por 1/16 según el horario establecido hasta disputarse la final. En el caso de interrupción de la final los resultados provisionales son definitivos si han trascurrido 10 minutos desde el inicio de la misma. De no poderse disputar la Final, la posición final de carrera de los pilotos de la final será la que determine el número de dorsal que tienen asignado para esa final.

21. CLÁUSULA DE REMISIÓN

En todos aquellos apartados no dispuestos en el presente reglamento, se aplicará, primero, el reglamento general de AECAR, en segundo lugar, el reglamento EFRA, y en tercero la decisión del jurado de carrera

SALIDA .En SUB FINALES y FINAL .Antes de la FINAL, debe realizarse una presentación al público de los finalistas. Para las subfinales y Final deberá usarse la parrilla FORMULA 1 . Se recomienda que la parrilla esté situada en una de las rectas del circuito, que la separación entre coches sea de entre 3 y 4 metros. PROCEDIMIENTO DE SALIDA . Cinco minutos antes de la salida de la subfinal o final , la pista quedará abierta. Cuando falten dos minutos para la salida, el Director de Carrera llamará a TODOS los coches a boxes. Todos deben entrar. El repostaje está permitido. Cuando falten 45 segundos para la salida, el Director ira llamando a todos los coches empezando por el numero 1 . Estos irán saliendo de boxes conforme los llamen y se dirigirán a su posición en parrilla de salida. A partir del momento en que el Director llama al coche 1 ya no se podrá pedir tiempo por avería. En el momento que el director de carrera llame al último piloto y pasen dos segundos dirá de forma audible “Tiempo finalizado” a partir de ese momento el piloto que no haya salido deberá colocarse en la última posición. NO SE EFECTUA VUELTA DE RECONOCIMIENTO NI EN SUBS NI EN FINAL .Como máximo 5 segundos después de que los coches hayan llegado a parrilla, comenzará la CUENTA ATRÁS de 5 segundos ,audible por megafonía, hasta el SEGUNDO TRES (en que deja de escucharse por megafonía) y sonara un pitido de salida.Las salidas anticipadas serán penalizadas. Bajo ninguna circunstancia puede repetirse una Salida por haberse adelantado algún coche. El director de carrera puede anular y repetir una Salida solamente cuando considere que el procedimiento de salida no ha sido el correcto

TIEMPO POR AVERIA . A partir del momento en que el Director llama al coche 1 ya no se podrá pedir tiempo por avería. Cualquier participante de SEMI FINALES o FINAL puede pedir un aplazamiento de 10 MINUTOS en la Salida para reparar su coche. SI EL APLAZAMIENTO SE SOLICITA POR CUALQUIER PROBLEMA QUE NO SEA ATRIBUIBLE A LA DIRECCION DE CARRERA, el piloto solicitante saldrá desde la última posición de parrilla Sólo se podrá conceder un aplazamiento por cada Semi Final y Final. Desde el momento en que es concedido, los otros coches deberán permanecer en la línea de boxes (fuera de la pista) bajo la supervisión de los organizadores, pudiendo únicamente realizar las operaciones de repostaje. Si otro piloto manipulara otros parámetros saldrá detrás del piloto que pidió tiempo saldrán desde la posición 12 para atrás tendrá que cumplir la misma penalización Durante estos 10 minutos el vehículo o vehículos que pidan el aplazamiento podrán reparar y probar el coche en la pista, mientras el resto continuará en boxes.

22. **El CAMPEONATO DE ESPAÑA DE GE 2024**. Se disputará a cuatro pruebas. De las cuatro pruebas puntuaran los tres mejores resultados, siendo tres pruebas puntúan los dos mejores resultados y siendo dos puntúan las dos. En el caso de no poderse realizar la final, se puntuar según sus posiciones en la clasificación general de carrera hasta semifinales

23. **PROCEDIMIENTO PARA ANULACIONES, SUSPENSIONES O APLAZAMIENTOS PARA LAS PRUEBAS DE CAMPEONATO DE ESPAÑA**. La suspensión de una prueba de forma anticipada únicamente se podrá realizar con una anticipación mínima de 48 horas antes del inicio de los entrenamientos oficiales.

24. **SISTEMA DE PUNTOS POR PARTICIPACIÓN CLASIFICACIÓN FINAL**. Los puntos en los diferentes Campeonatos Nacionales o Regionales se asignarán de la siguiente manera:
Según el reglamento general de carreras AECAR.
Al formato de puntos general establecido para el Campeonato de España de GE se le sumarán los siguientes puntos por participación en los campeonatos dando así el total y el resultado final.
4 pruebas + 150 puntos, 3 pruebas + 100 puntos, 2 pruebas + 50 puntos, 1 prueba 0. Se sumará en todas las categorías al final del Campeonato. Al Total -1 de la general. Solo recibirán los puntos de la prueba los Pilotos que participen al menos en un Manga.

DESEMPATES. Procedimiento en caso de empate en Campeonatos AECAR En el caso de empates en puntos por cualquiera de los Campeonatos AECAR, ya sean nacionales o regionales, se solucionará el mismo por los siguientes presupuestos: 1.- En caso de empate y hasta que se resuelva éste, se tendrán en cuenta por este orden para el desempate: (1) la cantidad de primeros puestos conseguidos en las pruebas puntuables (2) la cantidad de segundos puestos conseguidos en las pruebas puntuables (3) la cantidad de terceros puestos conseguidos en las pruebas puntuables (4) El mejor resultado de la prueba descartada (5) El resultado de la última carrera común entre los pilotos empatados. En el caso de campeonatos con un máximo de dos carreras, los puntos serán la suma de todas ellas. En el caso de tres o más carreras, se descontará el peor resultado de todas ellas. En el caso de que llegado al caso 5º, siguiera el empate, habrá campeones ex aequo.

FORMA DE ESCALAR POSICIONES .De Semifinales pasan a la Final los Cinco mejores resultados de cada semifinal .De la final B pasara el 1º y así se completara la final absoluta con 10 semifinales + 1º Final B, tanto en turismos como formulas .De una Sub-final (1/4,1/8...)Progresan a la siguiente subfinal los 3 primeros clasificados. P.E: pasarán los 3 primeros clasificados de 1/ 4 A a la SEMI FINAL A. 3.-En el caso de pilotos con el mismo número de vueltas y tiempo en Sub finales y Final, se clasificará por delante el piloto que haya tomado la salida con el dorsal más bajo. P.e: Si empatan el 5 y el 2, se clasificará delante el 2, después el 5. En caso de que hubieran salido con el mismo dorsal saldrá primero el que venga de la serie A. En caso de lluvia los dorsales de la final se establecerán de la siguiente forma: Dorsal 1 será el primer clasificado de la Semifinal A, Dorsal 2 el primer clasificado de la Semifinal B, Dorsal 3 segundo clasificado de la Semifinal A y así sucesivamente hasta el Dorsal 11

El número máximo de pilotos en sub-finales y final será de 11.

Comienzan a correr primero LAS SUBFINALES B (pares). 1/8 B ....1/8 A.....1/4B.....1/4 A.....SEMI B.....SEMI A……FINAL B……FINAL A.

PROCEDIMIENTO PARA ANULACIONES, SUSPENSIONES O APLAZAMIENTOS

En el caso de que una carrera sea interrumpida por más de 60 minutos, por razones fuera del control de los organizadores, la Organización podrá decidir si continúa o cancela la carrera.

En el caso de interrupción de una SUBFINAL o FINAL, se utilizará el siguiente procedimiento: Si han transcurrido menos de 10 minutos, los resultados se anularán y una nueva salida será dada, corriéndose el total del tiempo fijado. Los vehículos podrán ser reparados y repostados de combustible antes de la nueva salida. Si han transcurrido más de 10 minutos, los resultados hasta la interrupción serán retenidos. Los coches no podrán ser reparados ni repostados. Una nueva salida será dada, corriendo el tiempo que falta para completar el tiempo total fijado. Los dos resultados serán sumados para obtener la clasificación. Si la segunda salida, por cualquier razón, no pudiera tener lugar los resultados de la primera parte serán los que determinen la clasificación. Cuando la interrupción se produzca transcurrido el 75% o más del tiempo fijado para la prueba, el resultado hasta el momento de la parada será el definitivo. En el momento de la interrupción los coches deben permanecer en la línea de salida, con los motores apagados, bajo la supervisión del Director de carrera (el incumplimiento de este apartado significa la descalificación del piloto). Procederán igual que en las mangas. NO SE PERMITE el repostaje de combustible en el transcurso de las Sub finales y Final. El incumplimiento de este punto significa la retirada del vehículo de la subfinal o final. Cuándo se cumpla el tiempo de las Sub finales o Final, éste será anunciado por megafonía, indicando FINAL coche 1, FINAL coche 3... Hasta que no queden coches en la pista, en que se anunciará FINAL de CONTROL de CARRERA. Completado el tiempo, los resultados deben ser publicados en el menor espacio de tiempo posible

SANCIONES: Las infracciones se dividen en leves, graves y muy graves. Las infracciones las pondrá el árbitro o el director de la carrera. Antes de la aplicación de las sanciones se podrá comunicar al piloto un pre-aviso de la siguiente manera: Por ejemplo: “Atención, piloto número..., cuide su conducción”, o “Atención, piloto número... no recorte”, etc. Se sancionaran con Pass Thru las siguientes infracciones leves: Recorte de curva, obstrucción a ser adelantado, golpear por detrás, retención en la salida, salida adelantada, saltarse la bandera de pitlane, ocupar carril de pitlane, emitir fuera de pódium, etc. Stop & go: Consistirá esta infracción en que el coche sancionado deberá entrar en una zona especialmente reservada para ello, donde será recogido y mantenido elevado del suelo (según especialidad), por personal destinado a este efecto y permanecerá en dicho lugar durante el tiempo señalado por el director de carrera o arbitro, pasado el cual se reincorporará a la carrera. Pass Thru: El coche sancionado tendrá que hacer un paso por el carril de boxes a marcha lenta y después volver a incorporarse a la carrera. La sanción deberá cumplirse dentro de las tres vueltas siguientes a la de comunicarse la misma. En el caso de incumplimiento la sanción será de una vuelta. En el caso de que fuera en la última vuelta la sanción será de 15 segundos más. Las infracciones leves no son acumulativas. Infracciones graves: Se consideran infracciones graves, castigadas con una vuelta, cualquier comportamiento extra-deportivo, relativo a la conducción: conducción anti-deportiva, empujar el coche en la salida, recorte excesivo, salida anticipada o no respetar el sistema de salida, entrada del mecánico en el circuito sin causa (interferencia) o sin autorización, meter el coche al circuito desde lugar distinto que el de boxes, reparar en el circuito, etc. Se consideran infracciones graves, castigados con un aviso el comportamiento incorrecto con otros pilotos, desconsideración con el personal organizativo o delegados de AECAR, y en general aquellos relativos al comportamiento de la persona infractora con respecto a los demás. Se consideran infracciones muy graves, y se sancionaran con la descalificación: En el caso de dos graves. En el caso de comportamiento incorrecto y grave hacia los pilotos, personal de la organización o delegados de AECAR, o terceros.

25. **HORARIO .**Las pruebas de Campeonato de España se disputarán en sábado y Domingo. El horario puede ser modificado para adaptado al número de participantes si fuera necesario. Cómo orientación, el esquema horario será el siguiente para toda la temporada 2024:

VIERNES:
Instalaciones Abiertas. Según disponibilidad del club organizador
Entrenamientos Libres
20:30 cierre de pista
22:00 cierre de instalaciones

SABADO:
08:30 Instalaciones Abiertas Confirmación de inscripciones
09:00 Verificaciones técnicas
10:00 Comienzo entrenos controlados

Categorías T- C y F-1 2 Mangas de 10 minutos

SERIE	MANGA 1	MANGA 2
1/5 F1 - 2	10:00	11:00
1/5 F1 - 1	10:15	11:15
1/5 TC - 2	10:30	11:30
1/5 TC – 1	10:45	11:45

12:00 Reunión de Pilotos y Fotografía participantes

13:00 Comienzo Mangas Clasificatorias

Categorías T- C y F-1 4 Mangas de 10 minutos

SERIE	MANGA 1
1/5 F1 - 2	13:00
1/5 F1 - 1	13:15
1/5 TC - 2	13:30
1/5 TC – 1	13:45

14:00 Descanso para comer

15:30 Mangas Clasificatorias

SERIE	MANGA 2	MANGA 3	MANGA 4
1/5 F1 - 2	15:30	16:42	17:54
1/5 F1 - 1	15:48	17:00	18:12
1/5 TC - 2	16:06	17:18	18:30
1/5 TC – 1	16:24	17:36	18:48

20:00 cierre de pista

22:00 cierre de instalaciones

DOMINGO:

8:00 Instalaciones Abiertas

09:00	Cuartos de Final Formula 1	25 minutos
09:35	Cuartos de Final Turismo	30 minutos
10:15	Semifinal B Formula 1	25 minutos
10:50	Semifinal A Formula 1	25 minutos
11:25	Semifinal B Turismo	30 minutos
12:05	Semifinal A Turismo	30 minutos
12:45	Final B Formula 1	20 minutos
13:15	Final B Turismo	20 minutos
13:45	Final Formula 1	25 minutos
14:20	Final Turismo	30 minutos

15:20 - **PREMIOS Y CEREMONIA DE ENTREGA DE TROFEOS**

Inmediatamente después de publicarse los resultados oficiales, deberá tener lugar la ceremonia de entrega de trofeos. Se entregarán trofeos a los 11 finalistas, trofeos de calidad acorde a la categoría de un Campeonato de España. Es recomendable entregar recuerdos de participación a todos los inscritos así cómo tres botellas de cava para los 3 primeros clasificados.

Los pilotos que deban recoger trofeo están obligados a recogerlos, salvo impedimento de fuerza mayor que deberá ser comunicado y aprobado por el Director de Carrera. Su incumplimiento dará lugar a la descalificación del piloto en la carrera.

AECAR Asociación Española de Coches a Radiocontrol Reglamento Especifico
Campeonato Nacional Gran Escala Turismo y Formula1 2024

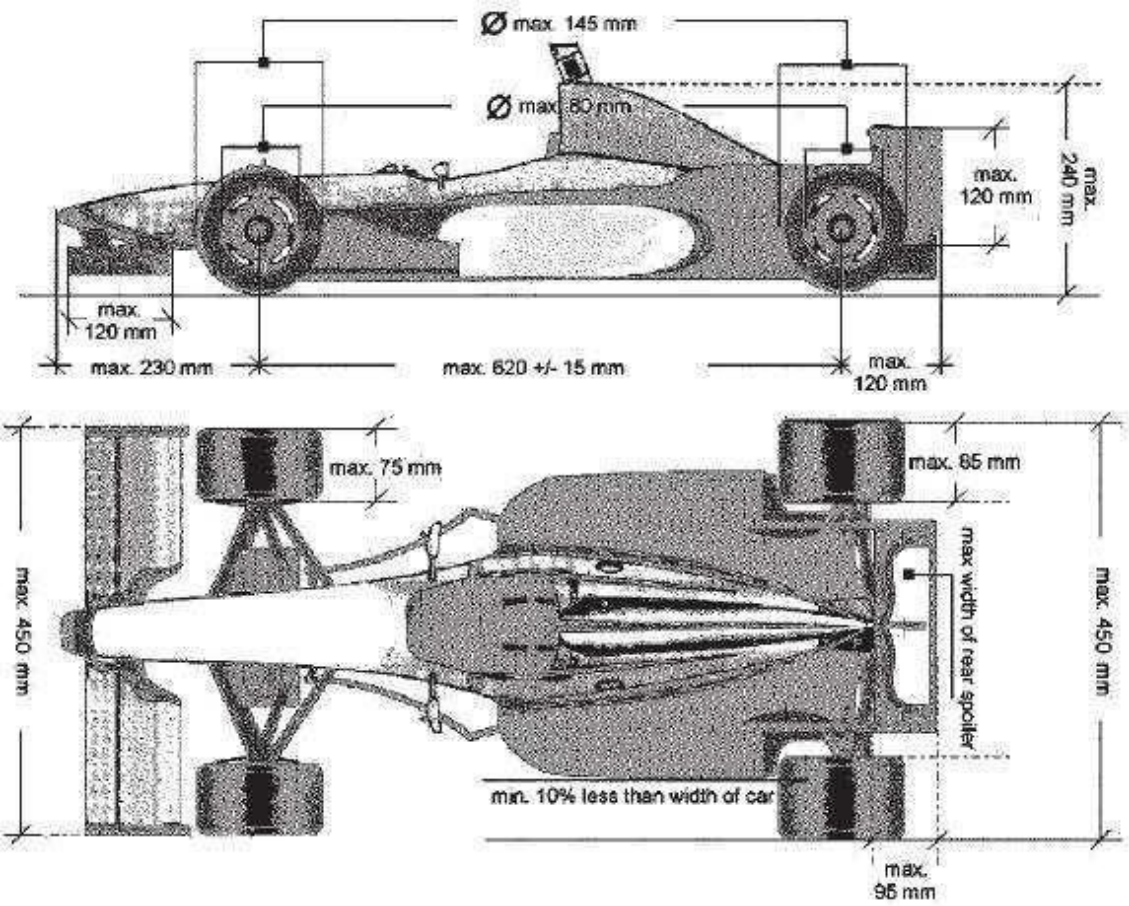

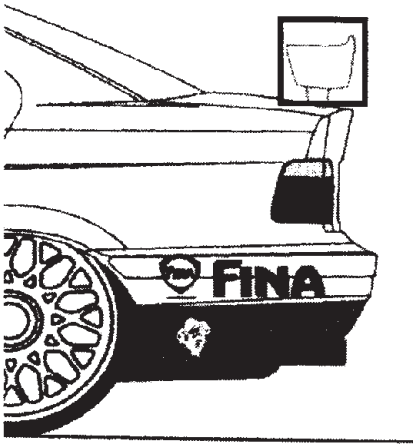

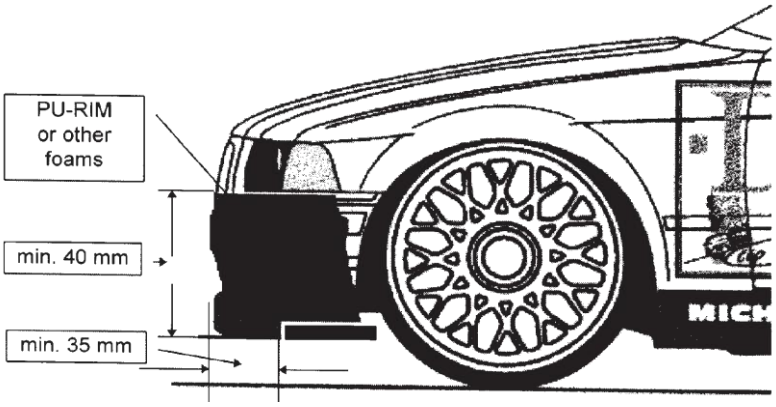
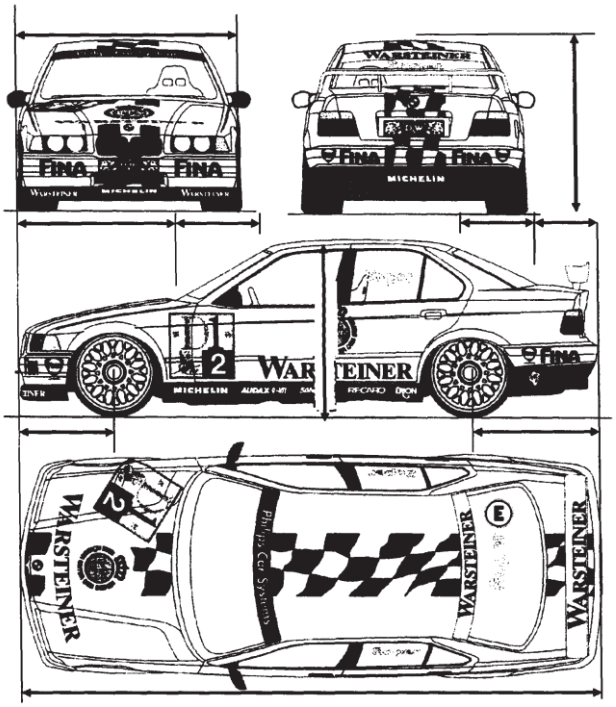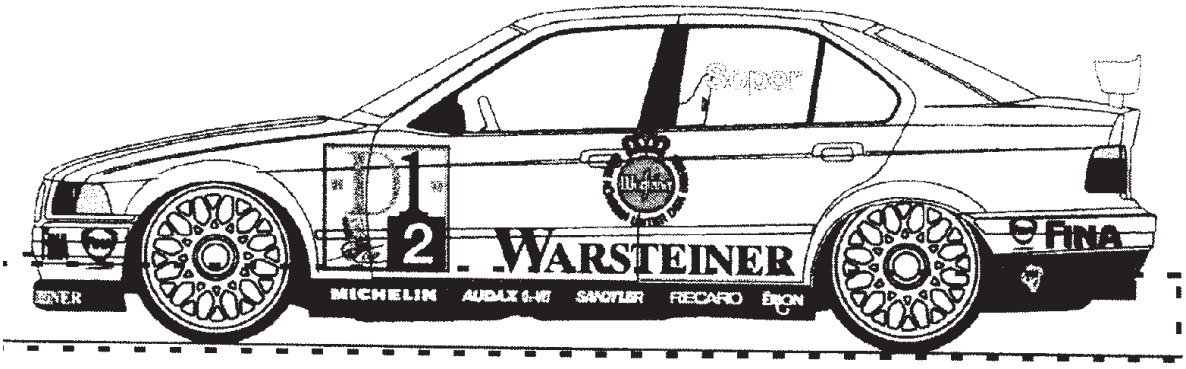
AECAR Asociación Española de Coches a Radiocontrol Reglamento Especifico
Campeonato Nacional Gran Escala Turismo y Formula1 2024